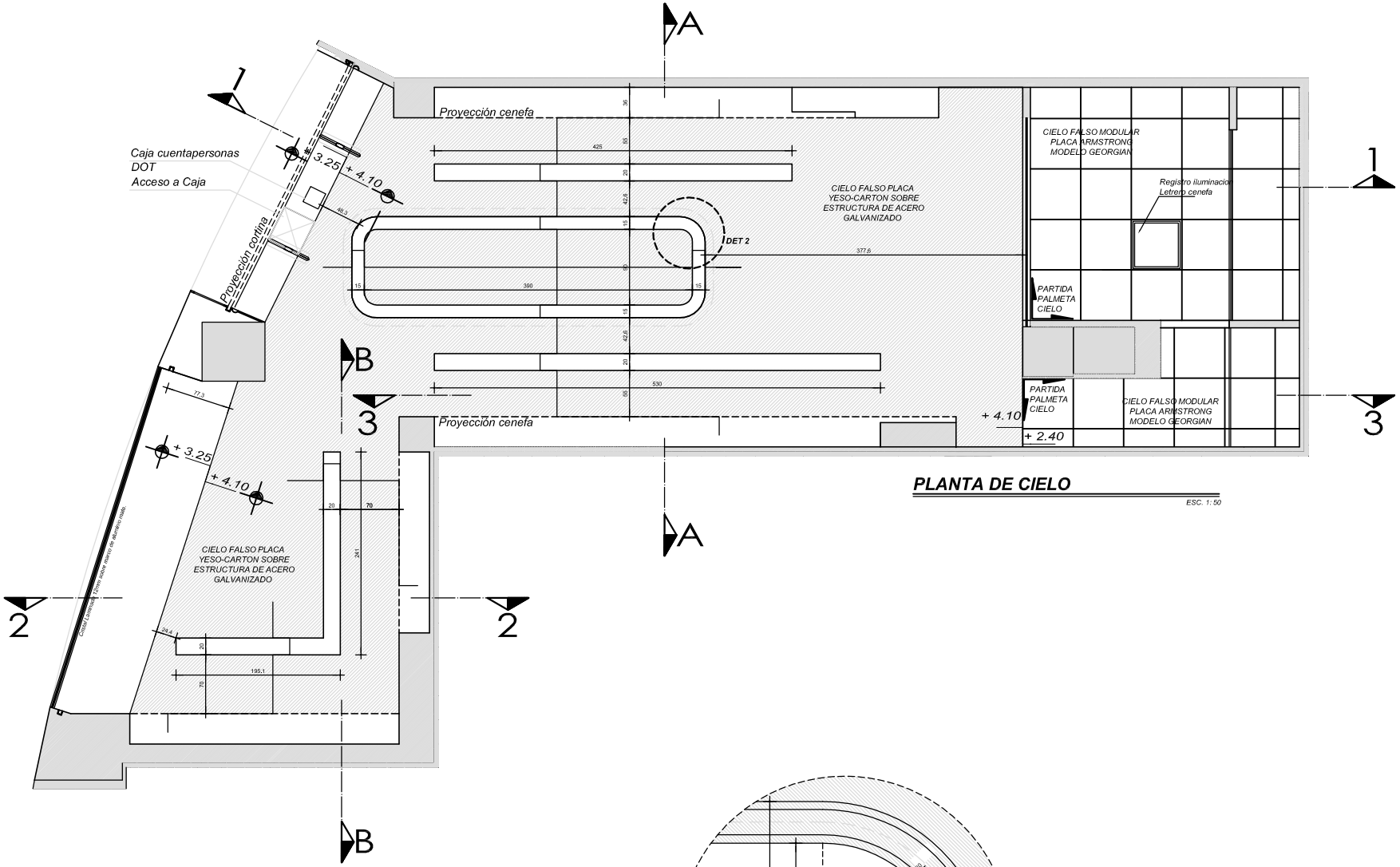

PLANTA DE CIELO

ESC. 1: 50

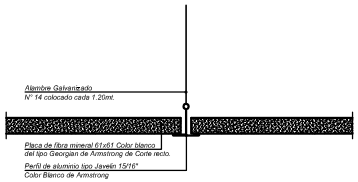

DETALLE CIELO MODULAR

ESC. 1:2

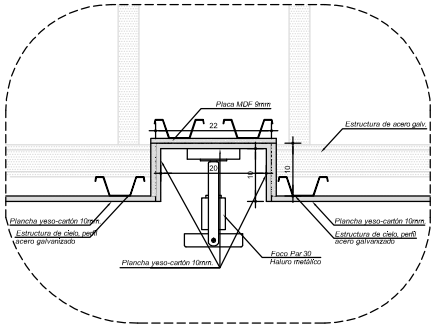

DETALLE CORTE CENEFA PAR 30

ESC. 1: 5

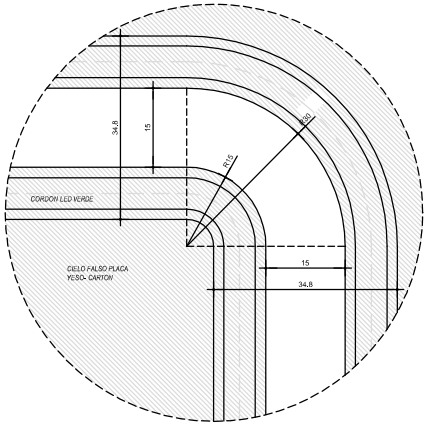

DETALLE 2

CURVA EN EL CIELO CENEFA CENTRAL (LED)

ESC. 1: 5

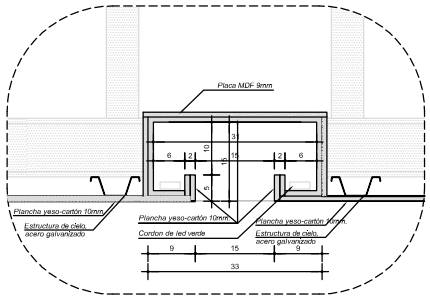

DETALLE CORTE CENEFA CENTRAL LED

ESC. 1: 5

MODIFICACIONES

ITEM	FECHA

CONTENIDO

I-mat architecture

INTER-MATERIAL S.A. I-mat premium
Isidora Goyenechea N° 2934 Of. 301-B, Las Condes
Teléfono (02) 231 32299 www.inter-material.com

PROYECTO
ÓPTICAS + VISIÓN

UBICACION
SHOPPING DOT BAIRES
BUENOS AIRES, ARGENTINA

REPRESENTANTE LEGAL

FIRMA
ARQUITECTO
ISABEL MASCARÓ JORY
RUT 10.322.458-9

FIRMA
PLANO DE UBICACION

PLANTA CIELO
DETALLES

NORTE

VERSIÓN	STATUS	ESCALA
C	EMITIDO PARA REVISIÓN	INDICADAS CAT. TIENDA STANDARD

DIBUJO	FECHA	EDICIÓN	LAMINA
SVQ	DICIEMBRE 2010	795	C-03
REVISO MAM	M2 PROYECTADOS 73.54 M2	Nº DE PROYECTO 01	