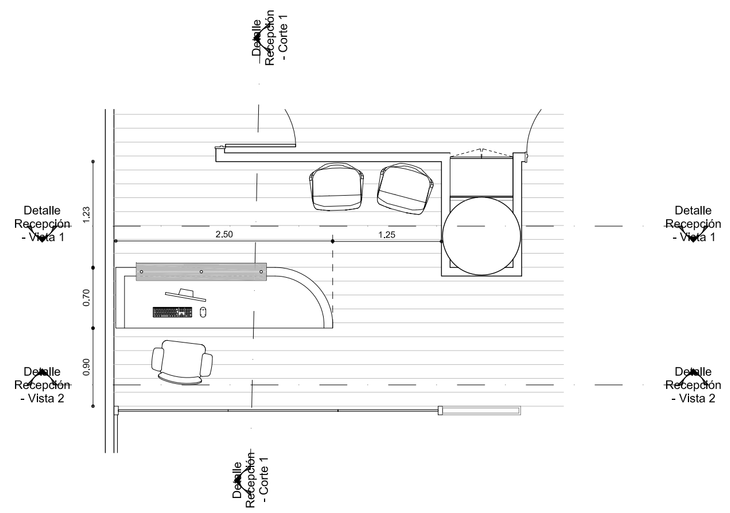

Detalle recepción
Planta
1 : 50

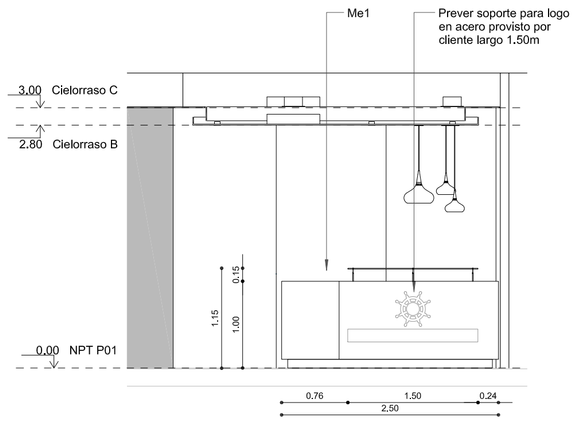

Detalle recepción
Vista Frontal
1 : 50

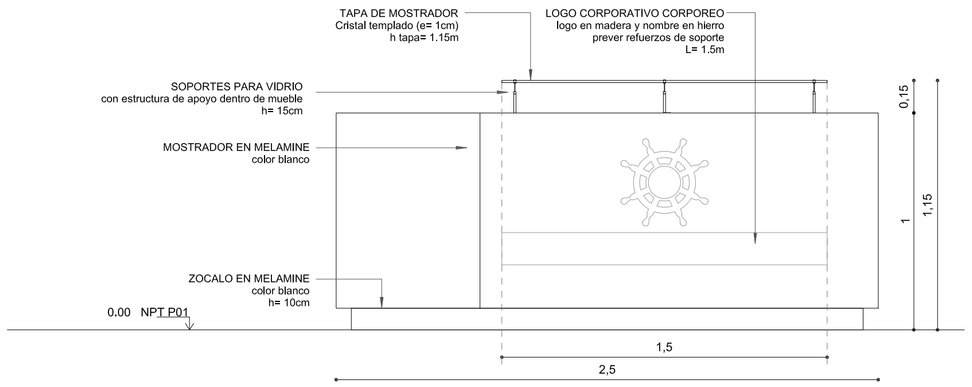

Me1 - Corte1
Vista Frontal
1 : 20

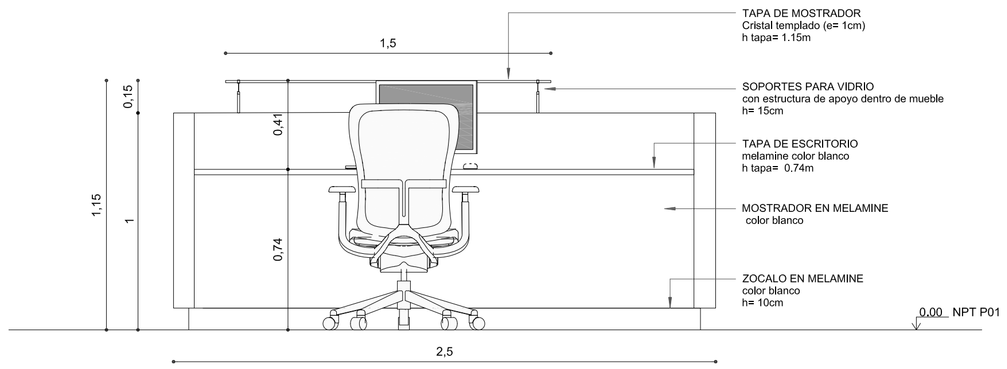

Me1 - Corte1
Vista Posterior
1 : 20

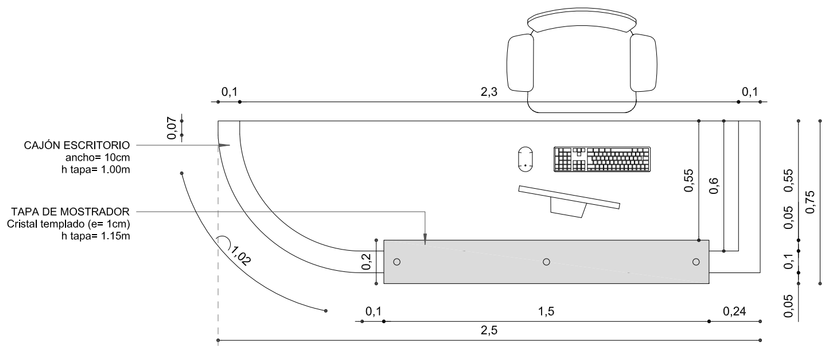

Me1 - Planta
1 : 20

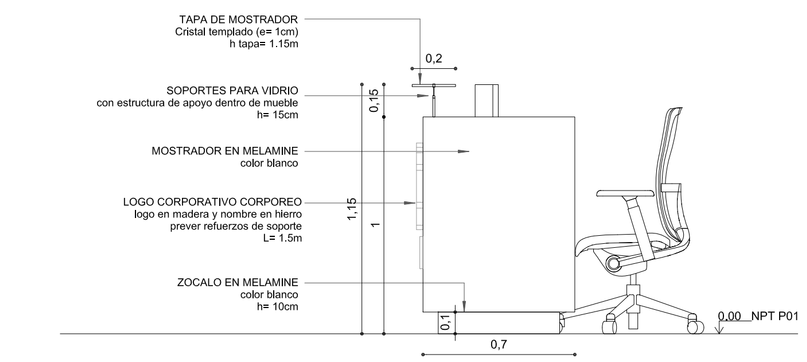

Me1 - Vista Lateral 1
1 : 20

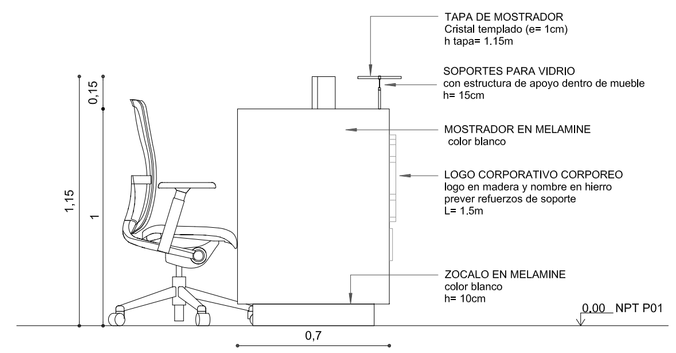

Me1 - Vista Lateral 2
1 : 20

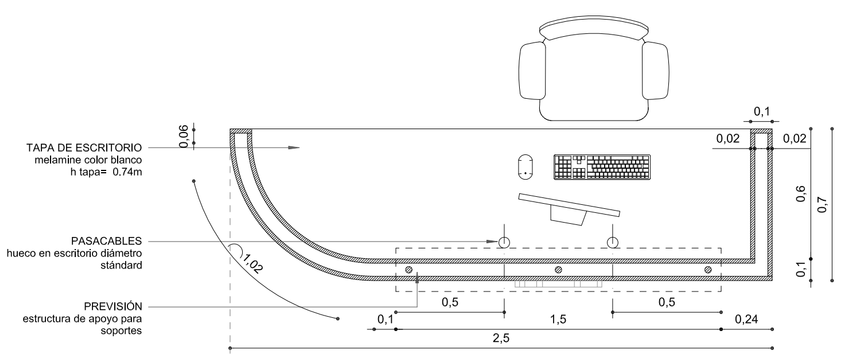

Me1 - Planta nivel
de escritorio
1 : 20

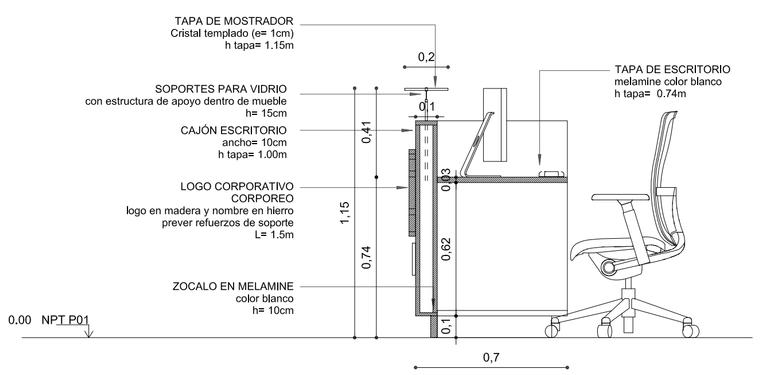

Me1 - Corte 1
Transversal
1 : 20

Imagen de referencia
Soportes para tapa de mostrador de vidrio

del Puerto Rodas
DESPACHO ADUANERO Y LOGISTICO

WTC Asunción - Torre 4

CA 3.3

PLANO Me1 - Mueble de Recepción
ESCALA 1:20
FECHA 16/03/2016
PROYECTISTA AB
NOTAS

Todas las medidas se verificarán en obra.

El proyecto y el diseño indicados en este plano son propiedad intelectual de Sopwith S.A. Está prohibida su utilización total o parcial sin la expresa autorización escrita de la empresa.

contract workplaces

CONTRACT WORKPLACES
PARAGUAY
Tel: +595 972 112466
paraguay@contractworkplaces.com
www.contractworkplaces.com